Module Teleinfo* sur Arduino Uno / Shield* RS485 en protocol MySensors 2.4

* Shield RS485 DFR0259
de chez DFROBOT

Lib. Teleinfo LkyRx10D
de MicroQuettas

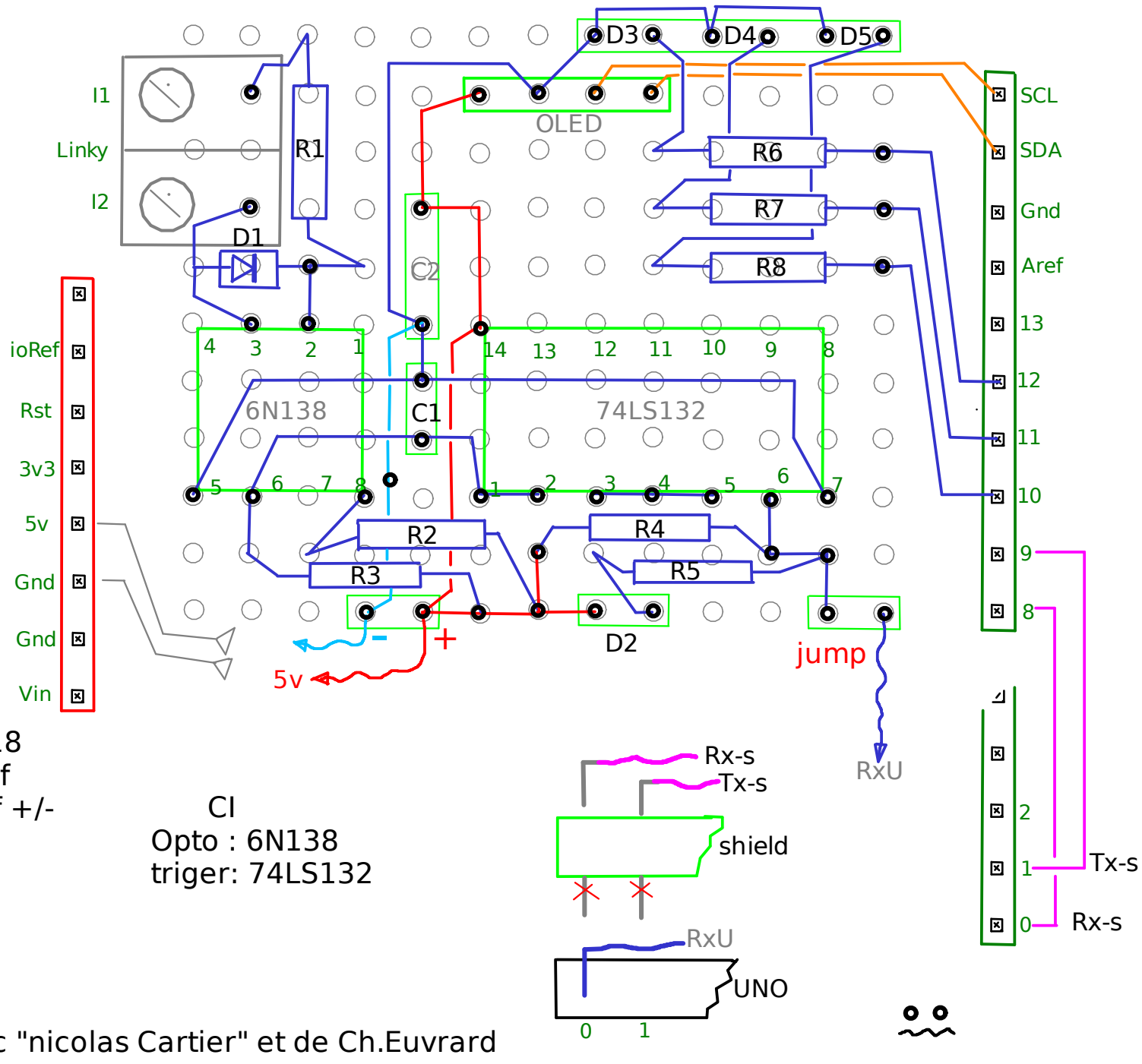

R1 : 1K2 D1 : 1N418
R2 : 330 C1 : 100nf
R3 : 2K2 C2 : 20mf +/-
R4 : 10K
R5 : 1K - D2 jaune
R6 : 2K2 - D3 Rouge
R7 : 1K8 - D4 Jaune
R8 : 1K5 - D5 vert

CI
Opto : 6N138
triger: 74LS132

* un mixe de Cartelectronic "nicolas Cartier" et de Ch.Euvrard

Info : Pour programmer la carte Arduino , le Jump "RxU" doit etre enlever .
(le shield et le port USB de l'Arduino utilise le meme port Serial !)

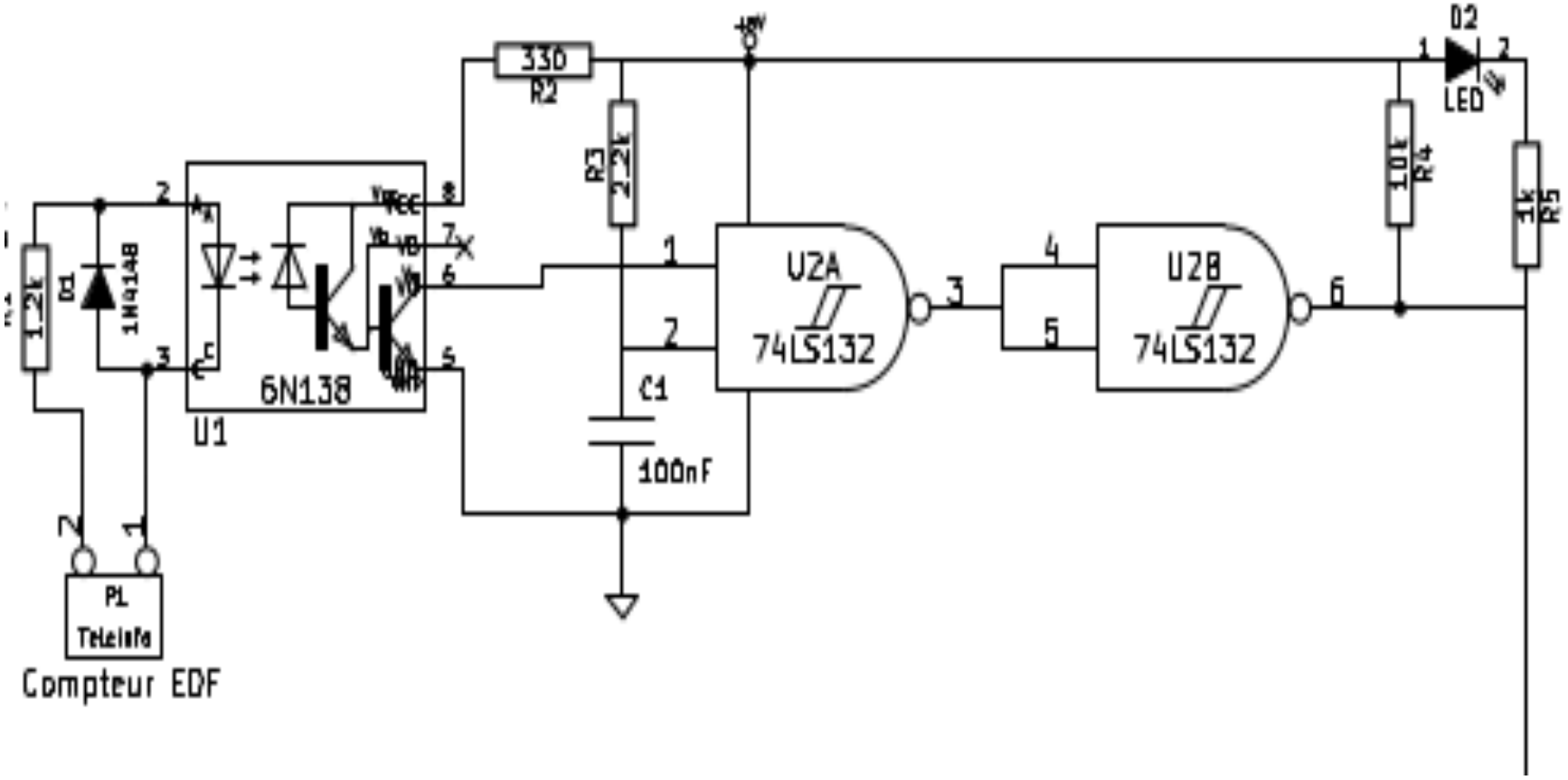

http://www.euvrard.net/teleinfo/arduino%20teleinfo.pdf

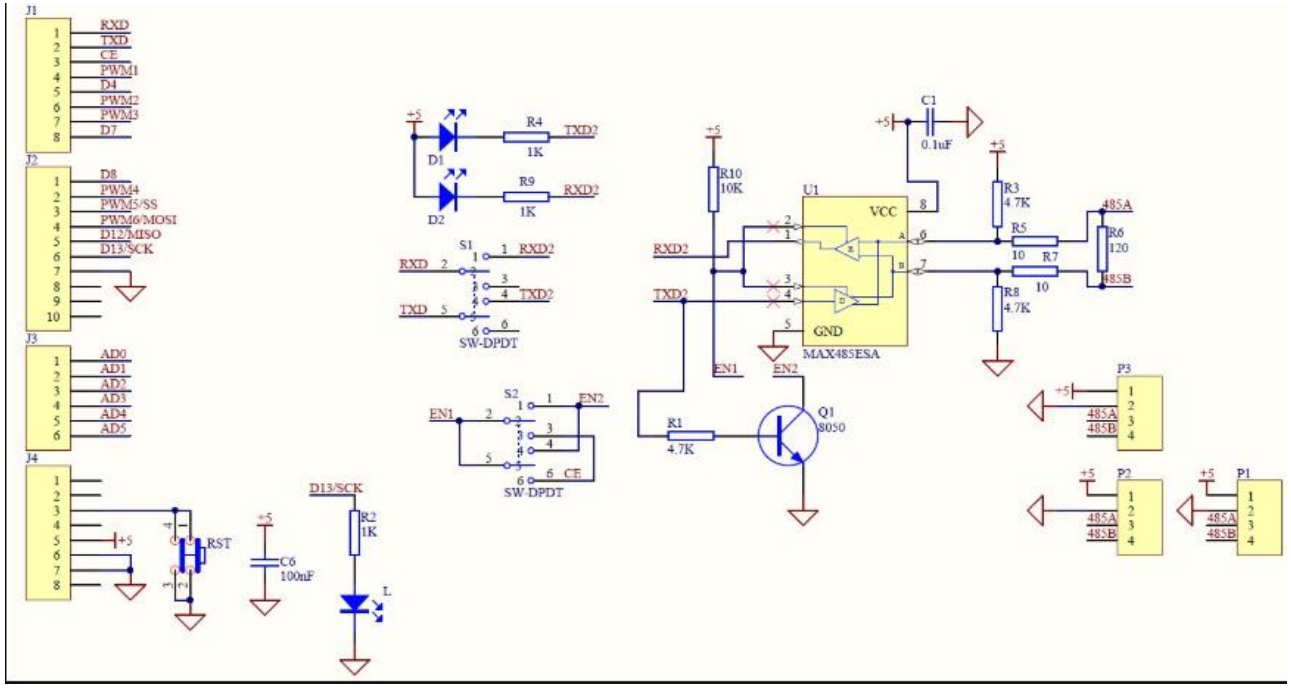
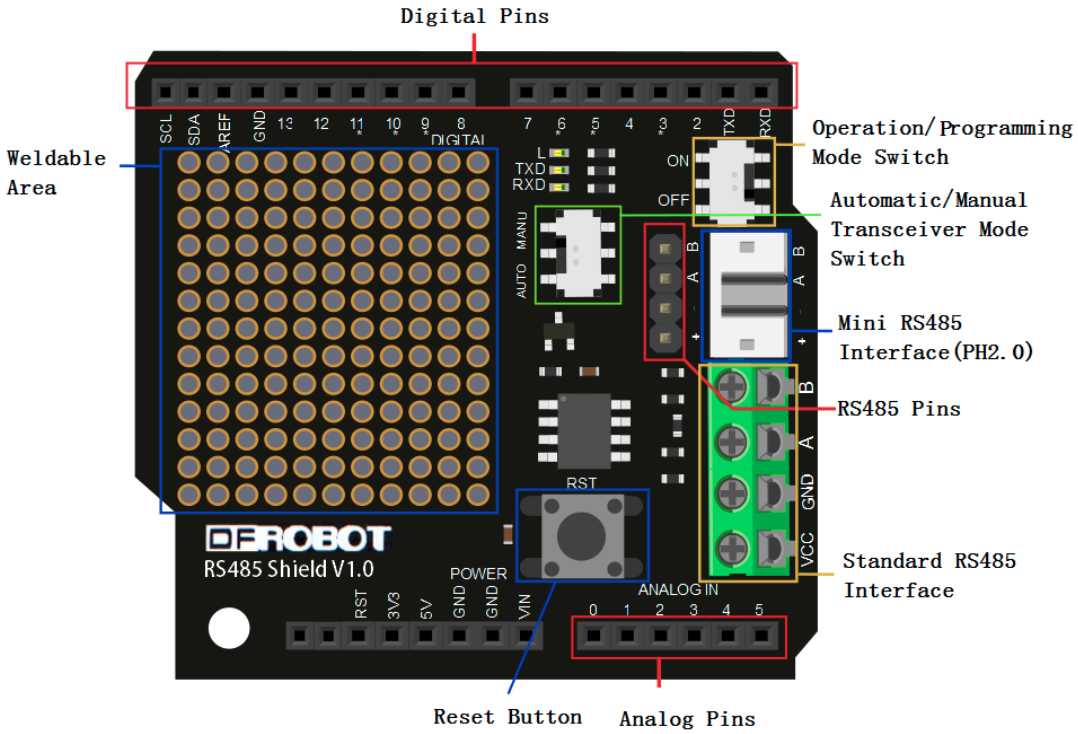
https://www.gotronic.fr/art-shield-rs485-dfr0259-21672.htm